35 3541-1

RAST-2.5-Steckverbinder, Raster 2,5/5,0 mm

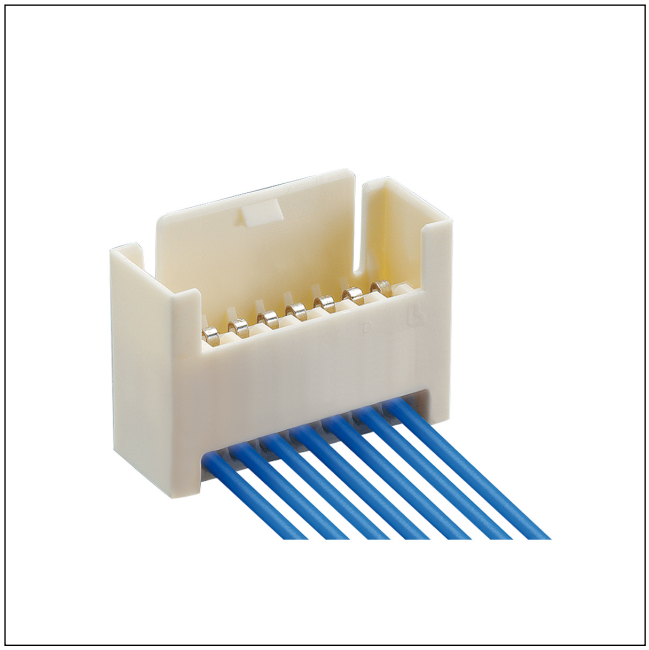

RAST-2.5-Stiftleiste, in Schneidklemmtechnik (SKT), mit Verriegelungslasche
Kontaktraster 2,5 mm

Approbationen:

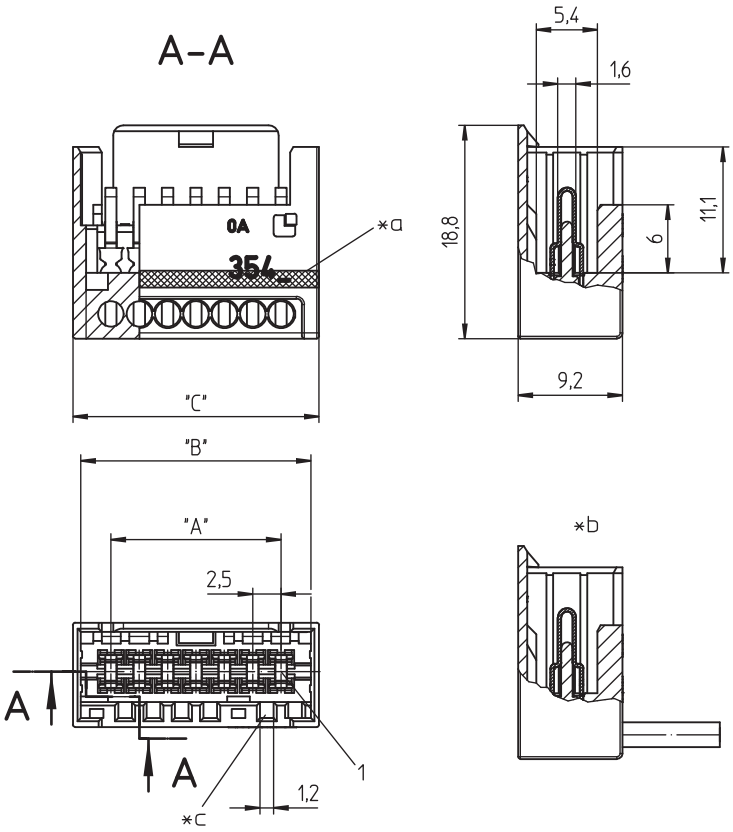

*a Farbkennzeichnung blau bei 3541-1 (M...)S01
*b konfektionierter Zustand
*c Kodierung

Umgebungsbedingungen

Temperaturbereich	-40 °C/+120 °C [1]

[1] obere Grenztemperatur (Kontaktträger) RTI (elektrisch) der UL Yellow Card

Werkstoffe

Kontaktträger	PA GF, V-0 nach UL94 – 3541-1 M13S01 [1]
Kontaktstift	CuSn, verzinnt

[1] Bauteil glühdrahtbeständig (GWT 750 °C), Prüfung nach IEC 60695-2-11, Beurteilung nach IEC 60335-1 (Flamme < 2 s)

Mechanische Daten

Kodiervorschläge	auf www.lumberg.com

Anschließbare Leiter Schneidklemmbereich

Bauform	Einzelleiter, ausgestanzte Rasterstegleitung 2,5 mm
Querschnitt max.	0,50 mm²
Isolationsdurchmesser	≤ 2,2 mm
Freigegebene Leiter	auf www.lumberg.com

Elektrische Daten (bei T_U 20 °C)

Bemessungsstrom	4 A (T_U 60 °C, VDE) 2 A (T_U 110 °C, VDE) 4 A (0,34 mm², cULus) 2 A (0,25 mm², cULus)
Bemessungsspannung	32 V AC [1]
Isolierstoffgruppe	IIIa (IEC)/2 (UL) (CTI ≥ 250) [1]
Kriechstrecke	1,32 mm
Luftstrecke	1,50 mm
Isolationswiderstand	> 1 GΩ

[1] nach IEC 60664/DIN EN 60664, CTI-UL-Klassifizierung nach ANSI/UL 746A

Zugehörige Produkte

Gegenstücke

- 3521
- 3521-2
- 352100

Verarbeitungsequipment

- HA3...e
- HA354e-ST
- HZ354
- KHP354
- VARICON 7000
- VARICON 7000-DC
- VARICON 7000-DC-CR
- VARICON 7000-Eco
- VARICON 7000-Eco-CR
- VARICON 7000-Inline
- VARICON 7000-Inline-CR
- VARICON 7000-RD
- VARICON 7000-RD-CR

35 3541-1

Bestellbezeichnung	Polzahl	VE (Stück)	MDQ (Stück)	Abmessungen		
				A (mm)	B (mm)	C (mm)
3541-1 02	2	500	1000	2,5	7,6	9,2
3541-1 03	3	500	1000	5,0	10,1	11,7
3541-1 04	4	500	1000	7,5	12,6	14,2
3541-1 05	5	500	1000	10,0	15,1	16,7
3541-1 06	6	500	1000	12,5	17,6	19,2
3541-1 07	7	500	1000	15,0	20,1	21,7
3541-1 08	8	500	1000	17,5	22,6	24,2
3541-1 09	9	500	1000	20,0	25,1	26,7
3541-1 10	10	500	1000	22,5	27,6	29,2
3541-1 11	11	500	1000	25,0	30,1	31,7
3541-1 12	12	500	1000	27,5	32,6	34,2
3541-1 13	13	500	1000	30,0	35,1	36,7
3541-1 14	14	500	1000	32,5	37,6	39,2
3541-1 15	15	500	1000	35,0	40,1	41,7
3541-1 16	16	500	1000	37,5	42,6	44,2
3541-1 17	17	500	1000	40,0	45,1	46,7
3541-1 18	18	500	1000	42,5	47,6	49,2
3541-1 19	19	500	1000	45,0	50,1	51,7
3541-1 20	20	500	1000	47,5	52,6	54,2

Die Bestellbezeichnung ist um weitere Angaben zu ergänzen (z.B. für Kodierungen, Farb- und Materialoptionen).

Verpackung:
lose im Karton – im Stangenmagazin auf Anfrage