35 355195

RAST-2.5-Steckverbinder, Raster 2,5/5,0 mm

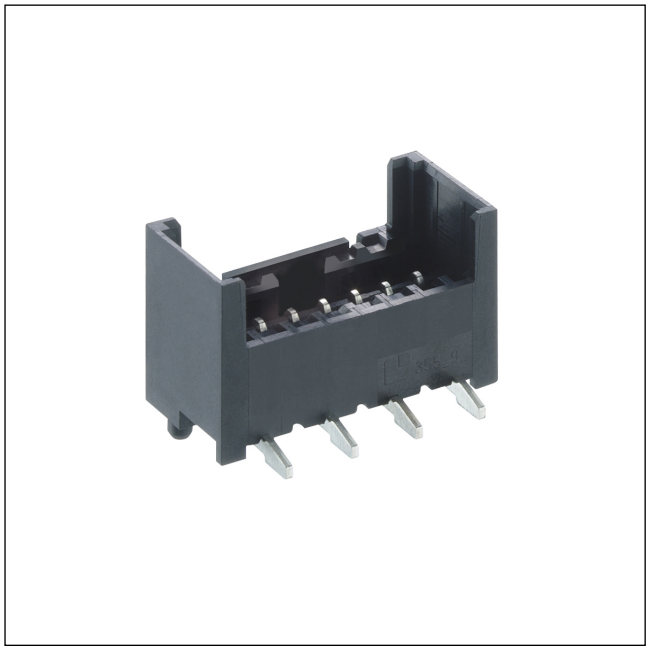

RAST-2.5-plus™-Stiftleiste, stehend, in Surface-Mount-Technik (SMT), mit einem oder zwei Positionierungszapfen, für Innenverrastung, busfähig, mit doppelseitiger Kodierung
Kontaktraster 2,5 mm

Approbationen:

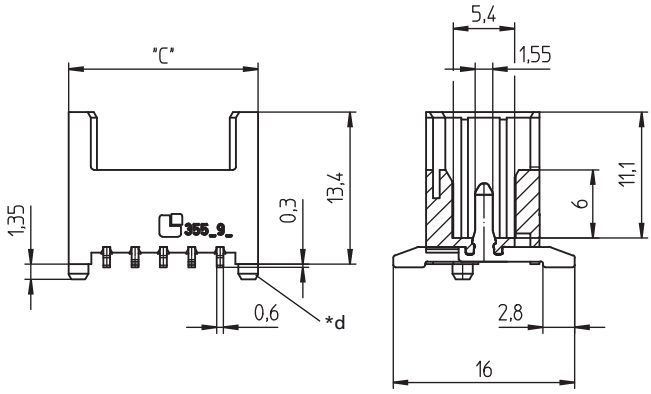

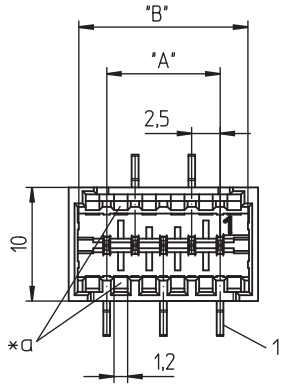

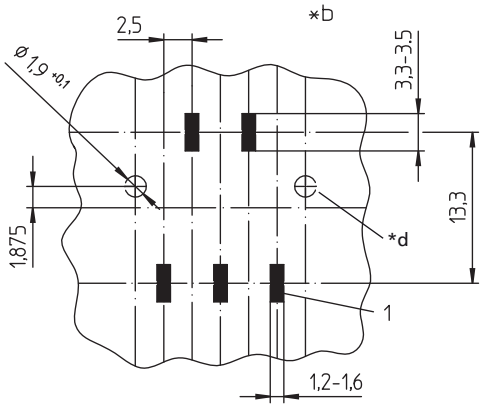

Umgebungsbedingungen

Temperaturbereich	-40 °C/+140 °C [1]

[1] obere Grenztemperatur (Kontaktträger) RTI (elektrisch) der UL Yellow Card

Werkstoffe

Kontaktträger	PA GF, V-0 nach UL94 [1]
Kontaktstift	CuZn, unternickelt und verzinnt

[1] Bauteil glühdrahtbeständig (GWT 750 °C), Prüfung nach IEC 60695-2-11, Beurteilung nach IEC 60335-1 (Flamme < 2 s)

Elektrische Daten (bei T_U 20 °C)

Bemessungsstrom	4 A (T_U 80 °C, VDE) 2 A (T_U 120 °C, VDE/cULus)
Bemessungsspannung	160 V AC 32 V AC (VDE) 250 V AC (cULus)
Isolierstoffgruppe	II (IEC)/1 (UL) (CTI ≥ 450)
Kriechstrecke	1,9 mm
Luftstrecke	1,9 mm
Isolationswiderstand	> 1 GΩ

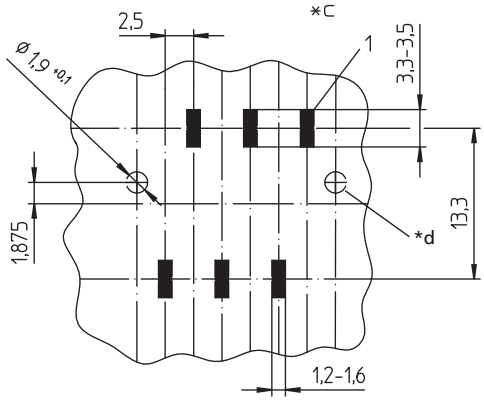

*a Kodierung

*b Leiterplattenlayout, ungerade Polzahl, von der Bestückungsseite gesehen

*c Leiterplattenlayout, gerade Polzahl, von der Bestückungsseite gesehen

*d zweiter Positionierungszapfen bei 355195 Z02

Bestellbezeichnung	Polzahl	VE (Stück)	MDQ (Stück)	Abmessungen		
				A (mm)	B (mm)	C (mm)
355195 03	3	4400	4400	0,5	10,1	11,7
355195 04	4	4400	4400	5,0	12,6	14,2
355195 05	5	4400	4400	7,5	15,1	16,7
355195 06	6	4400	4400	10,0	17,6	19,2
355195 07	7	4400	4400	12,5	20,1	21,7
355195 03 Z02	3	4400	4400	0,5	10,1	11,7
355195 04 Z02	4	4400	4400	5,0	12,6	14,2
355195 05 Z02	5	4400	4400	7,5	15,1	16,7
355195 06 Z02	6	4400	4400	10,0	17,6	19,2
355195 07 Z02	7	4400	4400	12,5	20,1	21,7

Die Bestellbezeichnung ist um weitere Angaben zu ergänzen (z.B. für Kodierungen, Farb- und Materialoptionen).

Verpackung:
auf Rolle – im Stangenmagazin auf Anfrage