35 357600

RAST-2.5-Steckverbinder, Raster 2,5/5,0 mm

RAST-2.5-Power-plus™-Steckverbinder für direktes Stecken, in Schneidklemmtechnik (SKT), mit doppelseitiger Kodierung, wahlweise mit oder ohne Verrastung auf der Leiterplatte, mit oder ohne Kodiersteg und geschlossenen Seitenwänden, teilungsgerecht anreihbar
Kontaktraster 5,0 mm

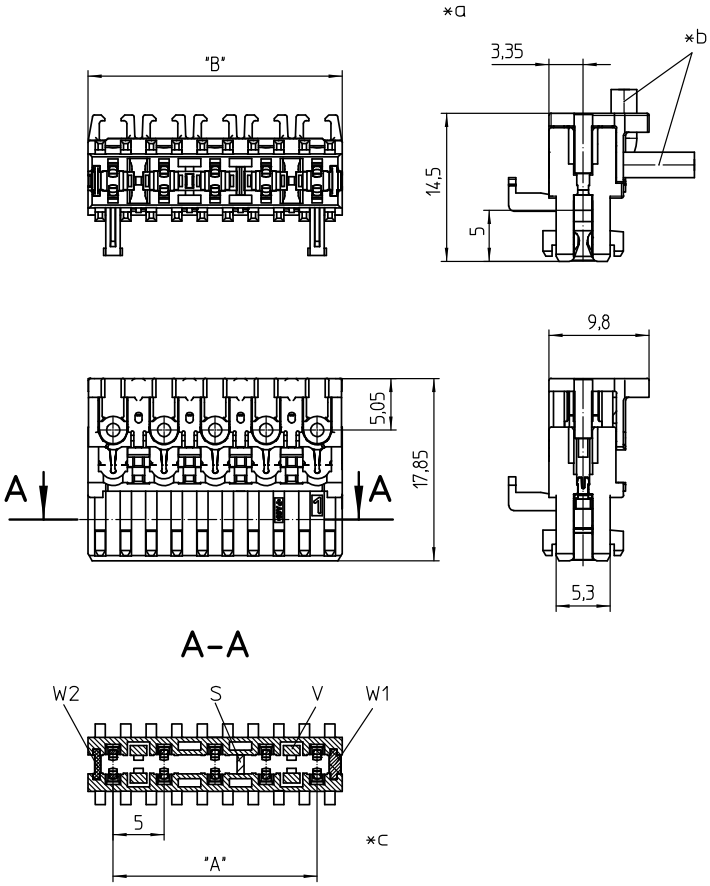

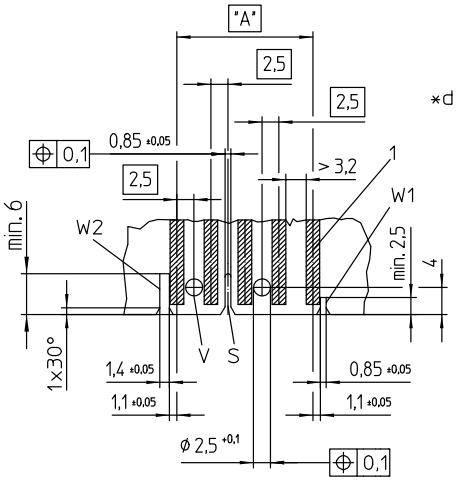

Umgebungsbedingungen

Temperaturbereich	-40 °C/+130 °C [1]

[1] obere Grenztemperatur (Kontaktträger) RTI (elektrisch) der UL Yellow Card

Werkstoffe

Kontaktträger	PA, V-0 nach UL94 [1]
Kontaktfeder	Cu-Legierung, versilbert

[1] Material halogenfrei, GWFI 850 °C (0,40 mm) nach IEC 60695-2-12, GWIT 775 °C (0,40 mm) nach IEC 60695-2-213

Mechanische Daten

Kontaktierung mit	Leiterplatte 1,5 ± 0,14 mm
Steckkraft/Kontakt	≤ 4,0 N
Ziehkraft/Kontakt	≥ 0,5 N
Kodiervorschläge	auf www.lumberg.com

Anschließbare Leiter Schneidklemmbereich

Bauform	Einzelleiter, ausgestanzte Rasterstegleitung 5,0 mm
Querschnitt min.	0,5 mm²
Querschnitt max.	0,75 mm²
Isolationsdurchmesser	≤ 2,5 mm
Freigegebene Leiter	auf www.lumberg.com

Elektrische Daten (bei T_U 20 °C)

Durchgangswiderstand	≤ 10 mΩ
Bemessungsstrom	6 A (T_U 70 °C)
Bemessungsspannung	400 V AC
Isolierstoffgruppe	I (IEC)/0 (UL) (CTI ≥ 600)
Kriechstrecke	3,2 mm
Luftstrecke	3,2 mm
Isolationswiderstand	> 1 GΩ

Zugehörige Produkte

Verarbeitungsequipment

- HA3...e
- HA357 plus
- KHP357 plus
- VARICON 7000
- VARICON 7000-Eco
- VARICON 7000-Eco-CR
- VARICON 7000-Inline
- VARICON 7000-Inline-CR
- VARICON 7000-RD
- VARICON 7000-RD-CR

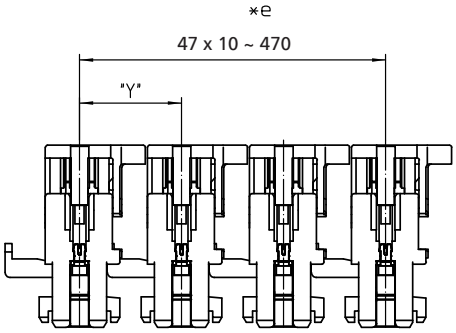

*a konfektionierter Zustand
*b Leiterabgang
*c S = Kodierung
W1/W2 = Positionierung
V = Verriegelung
*d Leiterplattenlayout, Beispiel
*e Verkettung der Bauteile (Lieferzustand)

35 357600

Bestellbezeichnung	Polzahl	VE (Stück)	MDQ (Stück)	Abmessungen	
				A (mm)	B (mm)
357600 02	2	3456	3456	5	9,9
357600 03	3	2160	2160	10	14,9
357600 04	4	1728	1728	15	19,9
357600 05	5	1296	1296	20	24,9
357600 06	6	864	864	25	29,9
357600 07	7	864	864	30	34,9
357600 08	8	864	864	35	39,9