36 364197

RAST-5-Steckverbinder, Raster 5,0 mm

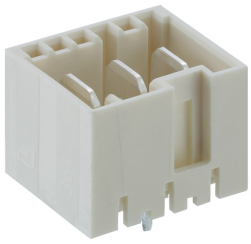

RAST-5-Messerleiste, stehend, mit Positionierzapfen, vergussfähige Ausführung

Approbationen:

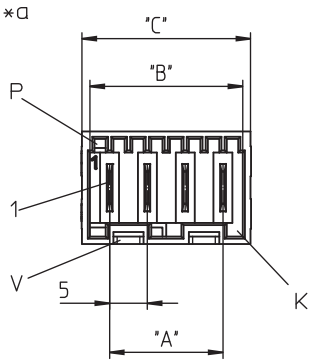

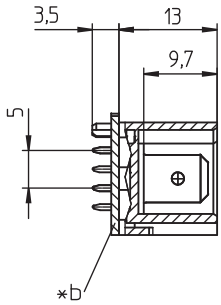

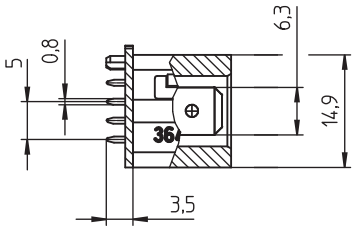

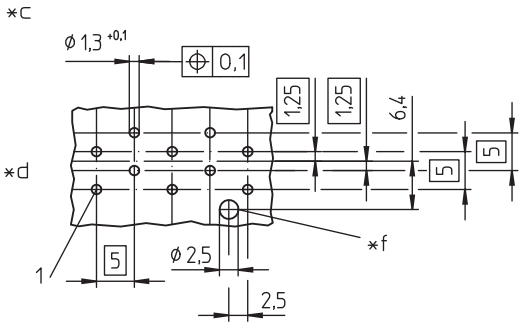

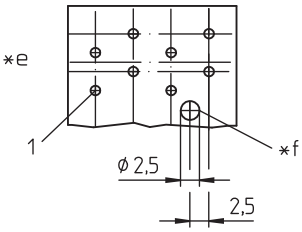

Umgebungsbedingungen

Temperaturbereich	-40 °C/+120 °C

Werkstoffe

Kontaktträger	PA GF, V-0 nach UL94[1]
Kontaktmesser	CuZn, unternickelt und verzinnt

[1] Bauteil glühdrahtbeständig (GWT 750 °C), Prüfung nach IEC 60695-2-11, Beurteilung nach IEC 60335-1 (Flamme < 2 s)

Mechanische Daten

Kontaktmesser	6,3 x 0,8 mm nach DIN 46244
Kodiervorschläge	auf www.lumberg.com

Elektrische Daten (bei T_U 20 °C)

Bemessungsstrom	10 A (T_U 70 °C)
Bemessungsspannung	250 V AC
Isolierstoffgruppe	IIIa (IEC)/2 (UL) (CTI ≥ 250)
Kriechstrecke	4,2 mm
Luftstrecke	4,2 mm
Isolationswiderstand	> 10 GΩ

Zugehörige Produkte

Gegenstücke

3623 3623 01 V01

*a K = Kodierung
P = Positionierung
V = Raum für Verriegelung

*b Leiterplatte

*c Leiterplattenlayout, von der Lötseite gesehen

*d ungerade Polzahl

*e gerade Polzahl

*f Bohrung für Positionierungszapfen

Bestellbezeichnung	Polzahl	VE (Stück)	MDQ (Stück)	Abmessungen		
				A (mm)	B (mm)	C (mm)
364197 02	2	250	1000	5	10,2	12,3
364197 03	3	250	1000	10	15,2	17,3

Die Bestellbezeichnung ist um weitere Angaben zu ergänzen (z.B. für Kodierungen, Farb- und Materialoptionen).

Verpackung:
lose im Karton